令　和　２　年
（2020 年）

木　材　需　給　表

令　和　３　年　９　月

（令和４年９月 修正公表）
（令和６年９月 修正公表）

林 野 庁　企 画 課

目　　次

Ⅰ　解　　説 1
1　木材需給表の作成方法 1
（1）区分及び使用統計 1
（2）丸太換算率 1
2　木材需要の概要 2
（1）総需要 2
（2）国内消費 2
（3）輸出 2
3　木材供給の概要 3
（1）総供給 3
（2）国内生産 3
（3）輸入 3
4　木材自給率 4
Ⅱ　令和２年（2020 年）木材需給表 5
Ⅲ　参　考　資　料 6
参考１　木材需給の推移 7
参考２　木材の需要量（用途別）の推移 8
参考３　木材の供給量（形態別）の推移 9
参考４　丸太換算率を適用している木材製品の概要 10

Ⅰ　解　　説

１　木材需給表の作成方法

（１）区分及び使用統計

本表は、令和２年（2020 年の１～12 月）における木材需給の状況を明らかにするため、林野庁において、以下の区分により関係統計を用いて作成した。

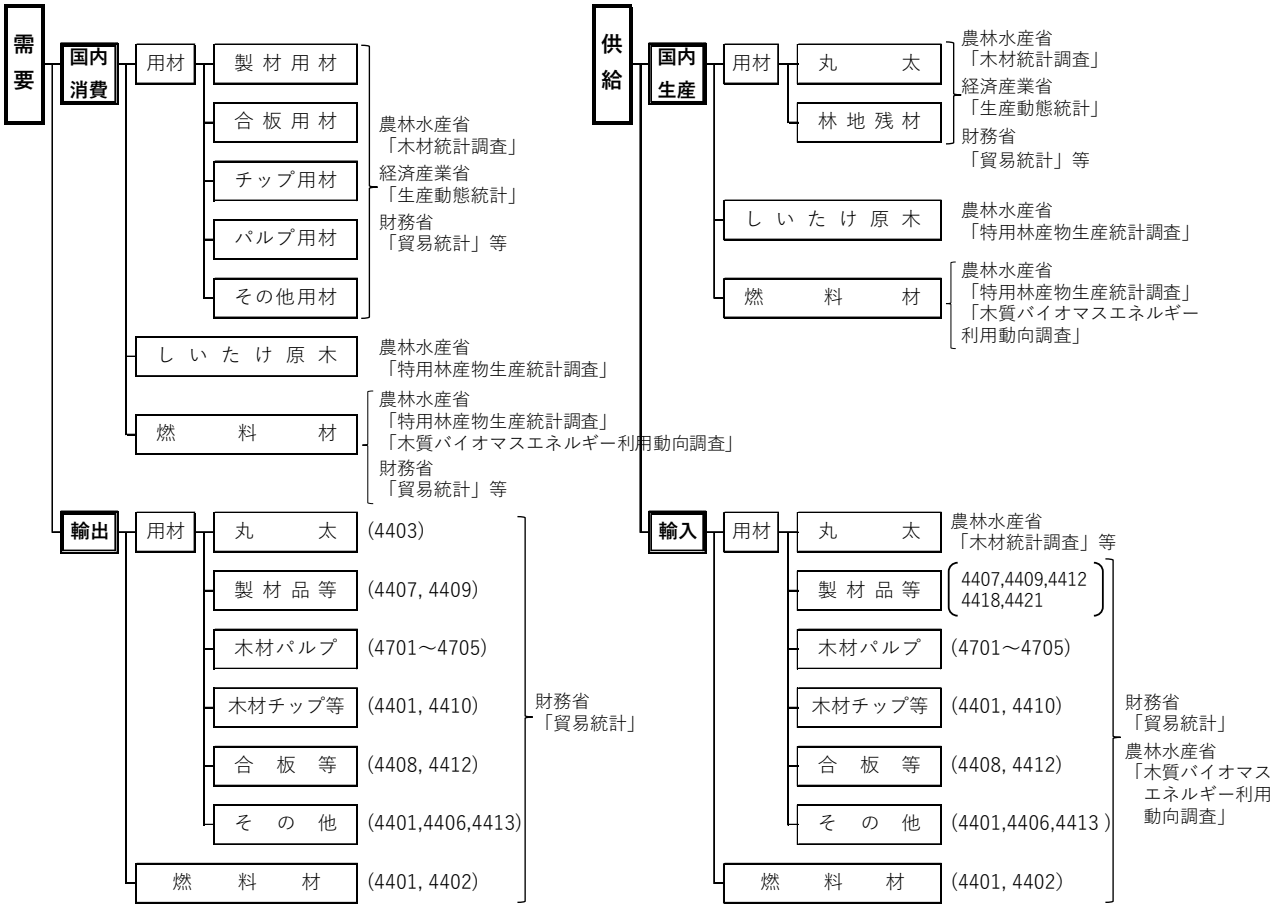

注：輸出と輸入の丸括弧書きは、ＨＳ条約（商品の名称及び分類についての統一システムに関する国際条約）の品目表に基づく貿易統計上の分類番号（ＨＳコード）である。

（２）丸太換算率

本表における木材需要・供給量は丸太換算材積であり、丸太以外の形態で輸入又は輸出されたものについては、以下の換算率を用いて丸太材積に換算した。

区分	木材製品名		単位	丸太換算率	区分	木材製品名		単位	丸太換算率
製材品等	製材品	針葉樹	m^3	63.7%	木材パルプ・チップ等	木材パルプ		t	1 t＝3.3 m^3
		広葉樹	m^3	54.8%		木材チップ	針葉樹	t	1 t＝2.2 m^3
	集成材		m^3	60.0%			広葉樹	t	1 t＝1.7 m^3
	構造用集成材		m^3	60.0%		再生木材		m^3	100.0%
	セルラーウッドパネル		m^2	100 m^2＝7.92 m^3	その他	改良木材		m^3	100.0%
	加工材	針葉樹	m^3	60.0%		枕木		m^3	50.0%
		広葉樹	m^3	50.0%		のこくず・木くず		t	1 t＝1.282 m^3
合板等	合板		m^3	61.8%	燃料材		木炭	t	1 t＝7.407 m^3
	薄板・単板		m^3	61.8%			木炭以外	t	1 t＝1.282 m^3
	ブロックボード等		m^3	40.9%					

2　木材需要の概要

（1）総需要

令和２年（2020 年）における木材の総需要量は、74,424 千㎥で前年に比べ 7,481 千㎥（9.1%）減少した。

用材は、61,392 千㎥で前年に比べ 9,877 千㎥（13.9%）減少。しいたけ原木も 242 千㎥で前年に比べ 9 千㎥（3.6%）減少した。燃料材は、12,790 千㎥で前年に比べ 2,404 千㎥（23.1%）増加した。

（2）国内消費

国内消費量は、71,415 千㎥で前年に比べ 7,775 千㎥（9.8%）減少した。

この中で、前年に比べて増加したのは、燃料材の 2,403 千㎥（23.1%）であり、その他は減少した。

（3）輸出

輸出量は、3,009 千㎥で前年に比べ 294 千㎥（10.8%）増加した。

この中で、前年に比べて増加したのは、丸太の 254 千㎥（22.5%）、製材品等の 39 千㎥（16.5%）、木材パルプ・チップ等（用材）の 18 千㎥（1.6%）、燃料材１千㎥（25.0%）である。

木　材　需　要　の　動　向

区分			令和２年 数量（千m³）	令和２年 構成比（%）	令和元年 数量（千m³）	令和元年 構成比（%）	対前年増減量（千m³）	対前年増減率（%）
総需要量	用材	製材用材	24,597	33.0	27,619	33.7	△ 3,022	△ 10.9
		パルプ・チップ用材	26,064	35.0	31,579	38.6	△ 5,515	△ 17.5
		合板用材	8,919	12.0	10,474	12.8	△ 1,555	△ 14.8
		その他用材	1,812	2.4	1,597	1.9	215	13.5
		小計	61,392	82.5	71,269	87.0	△ 9,877	△ 13.9
	しいたけ原木		242	0.3	251	0.3	△ 9	△ 3.6
	燃料材		12,790	17.2	10,386	12.7	2,404	23.1
	計		74,424	100.0	81,905	100.0	△ 7,481	△ 9.1
国内消費	用材	製材用材	24,321	34.1	27,383	34.6	△ 3,062	△ 11.2
		パルプ・チップ用材	24,900	34.9	30,433	38.4	△ 5,533	△ 18.2
		合板用材	8,741	12.2	10,280	13.0	△ 1,539	△ 15.0
		その他用材	426	0.6	462	0.6	△ 36	△ 7.8
		小計	58,387	81.8	68,558	86.6	△ 10,171	△ 14.8
	しいたけ原木		242	0.3	251	0.3	△ 9	△ 3.6
	燃料材		12,785	17.9	10,382	13.1	2,403	23.1
	計		71,415	100.0	79,190	100.0	△ 7,775	△ 9.8
輸出	用材	丸太	1,384	46.0	1,130	41.6	254	22.5
		製材品等	275	9.2	236	8.7	39	16.5
		木材パルプ・チップ等	1,164	38.7	1,146	42.2	18	1.6
		合板等	179	5.9	194	7.2	△ 15	△ 7.7
		その他	3	0.1	4	0.2	△ 1	△ 25.0
		小計	3,005	99.8	2,711	99.8	294	10.8
	燃料材		5	0.2	4	0.2	1	25.0
	計		3,009	100.0	2,715	100.0	294	10.8

注：１）燃料材とは、木炭、薪、燃料用チップ及びペレットである。
　　２）輸出の用材の合板等は、合板、薄板・単板、ブロックボード等である。
　　３）輸出の用材のその他は、改良木材、枕木、のこくず・木くずである。
　　４）数値の合計値は、四捨五入のため計に一致しない場合がある。

※　令和２年から、「用材」の内訳について、貿易統計により把握する集成材、構造用集成材、セルラーウッドパネル及び加工材の数量は「製材用材」（輸出は「製材品等」）に、再生木材の数量は「パルプ・チップ用材」（輸出は「木材パルプ・チップ等」）に計上することとした。なお、比較のため令和元年の数値についても同様の再集計を行った（従来はいずれも「その他用材」（輸出は「その他」に計上））。

3　木材供給の概要

（1）総供給

令和２年（2020 年）における木材の総供給量は、74,424 千㎥で前年に比べ 7,481 千㎥（9.1%）減少した。

用材は 61,392 千㎥となり、前年に比べ 9,877 千㎥（13.9%）減少。しいたけ原木も 242 千㎥で前年に比べ 9 千㎥(3.6%)減少した。燃料材は 12,790 千㎥となり、前年に比べ 2,404 千㎥(23.1%)増加した。

（2）国内生産

国内生産量は、31,134 千㎥で前年に比べ 146 千㎥（0.5%）増加した。

この中で、前年に比べて増加したのは、燃料材の 1,980 千㎥（28.6%）であり、その他は減少した。

（3）輸入

輸入量は、43,290 千㎥で前年に比べ 7,627 千㎥（15.0%）減少した。

この中で、前年に比べ増加量が最も大きかったものは、燃料材の 424 千㎥（12.3%）である。

木　材　供　給　の　動　向

区分			令和２年 数量（千m³）	令和２年 構成比（%）	令和元年 数量（千m³）	令和元年 構成比（%）	対前年増減量（千m³）	対前年増減率（%）
総供給量	用材	丸太	25,180	33.8	27,804	33.9	△ 2,624	△ 9.4
		林地残材	106	0.1	119	0.1	△ 13	△ 10.9
		輸入木材製品	36,106	48.5	43,346	52.9	△ 7,240	△ 16.7
		小計	61,392	82.5	71,269	87.0	△ 9,877	△ 13.9
	しいたけ原木		242	0.3	251	0.3	△ 9	△ 3.6
	燃料材		12,790	17.2	10,386	12.7	2,404	23.1
	計		74,424	100.0	81,905	100.0	△ 7,481	△ 9.1
国内生産	用材	丸太	21,874	70.3	23,686	76.4	△ 1,812	△ 7.7
		林地残材	106	0.3	119	0.4	△ 13	△ 10.9
		小計	21,980	70.6	23,805	76.8	△ 1,825	△ 7.7
	しいたけ原木		242	0.8	251	0.8	△ 9	△ 3.6
	燃料材		8,912	28.6	6,932	22.4	1,980	28.6
	計		31,134	100.0	30,988	100.0	146	0.5
輸入	用材	丸太	3,306	7.6	4,118	8.1	△ 812	△ 19.7
		木材製品 製材品等	10,121	23.4	11,345	22.3	△ 1,224	△ 10.8
		木材製品 木材パルプ	4,997	11.5	5,580	11.0	△ 583	△ 10.4
		木材製品 木材チップ等	16,646	38.5	21,347	41.9	△ 4,701	△ 22.0
		木材製品 合板等	4,293	9.9	5,026	9.9	△ 733	△ 14.6
		木材製品 その他	49	0.1	47	0.1	2	4.3
		木材製品 細計	36,106	83.4	43,346	85.1	△ 7,240	△ 16.7
		小計	39,412	91.0	47,464	93.2	△ 8,052	△ 17.0
	燃料材		3,878	9.0	3,454	6.8	424	12.3
	計		43,290	100.0	50,917	100.0	△ 7,627	△ 15.0

注：1）林地残材とは、立木を伐採した後の林地に残されている根株、枝条等のうち、利用を目的に木材チップ工場に搬入されたものである。
2）燃料材とは、木炭、薪、燃料用チップ及びペレットである。
3）輸入の用材のその他は、改良木材、枕木、のこくず・木くずである。
4）数値の合計値は、四捨五入のため計に一致しない場合がある。

※　令和２年から、輸入の「木材製品」について、貿易統計により把握する集成材、構造用集成材、セルラーウッドパネル及び加工材の数量は「製材品等」に、再生木材の数量は「木材チップ等」に計上することとした。なお、比較のため令和元年の数値についても同様の再集計を行った（従来はいずれも「その他」に計上）。

4　木材自給率

我が国の森林資源が主伐期を迎える中で、林業の成長産業化のためには、製材等の用材（特に単価が比較的高い建築用材）の需要拡大が重要である。令和２年（2020 年）の用材の自給率は、35.8%で前年に比べて 2.4 ポイント上昇した。これは、平成 23 年から 10 年連続の上昇となる。

また、用材にしいたけ原木及び燃料材を加えた総量の自給率は、41.8%で前年に比べて 4.0 ポイント上昇した。用材同様、平成 23 年から 10 年連続の上昇となった。

なお、森林・林業基本計画の「用途別の木材利用の目標」に設けられた「建築用材等」と「非建築用材等」の区分に対応する数量を明示するため、同様の小計を設けた。

木　材　自　給　率　の　動　向

区分				令和２年 数量（千m³）	令和元年 数量（千m³）	対前年増減量（千m³）	対前年増減率（%）
建築用材等			国内生産	15,810	17,620	△ 1,810	△ 10.3
			輸入	17,706	20,473	△ 2,767	△ 13.5
			総需要量	33,516	38,093	△ 4,577	△ 12.0
			自給率	47.2%	46.3%	0.9ﾎﾟｲﾝﾄ	
	用材	製材用材	国内生産	11,615	12,875	△ 1,260	△ 9.8
			輸入	12,982	14,744	△ 1,762	△ 12.0
			総需要量	24,597	27,619	△ 3,022	△ 10.9
			自給率	47.2%	46.6%	0.6ﾎﾟｲﾝﾄ	
		合板用材	国内生産	4,195	4,745	△ 550	△ 11.6
			輸入	4,724	5,729	△ 1,005	△ 17.5
			総需要量	8,919	10,474	△ 1,555	△ 14.8
			自給率	47.0%	45.3%	1.7ﾎﾟｲﾝﾄ	
非建築用材等			国内生産	15,324	13,368	1,956	14.6
			輸入	25,584	30,444	△ 4,860	△ 16.0
			総需要量	40,908	43,812	△ 2,904	△ 6.6
			自給率	37.5%	30.5%	7.0ﾎﾟｲﾝﾄ	
	用材	ﾊﾟﾙﾌﾟ・ﾁｯﾌﾟ用材	国内生産	4,420	4,651	△ 231	△ 5.0
			輸入	21,644	26,927	△ 5,283	△ 19.6
			総需要量	26,064	31,579	△ 5,515	△ 17.5
			自給率	17.0%	14.7%	2.3ﾎﾟｲﾝﾄ	
		その他用材	国内生産	1,750	1,534	216	14.1
			輸入	62	63	△ 1	△ 1.6
			総需要量	1,812	1,597	215	13.5
			自給率	96.6%	96.0%	0.6ﾎﾟｲﾝﾄ	
	しいたけ原木		国内生産	242	251	△ 9	△ 3.6
			輸入	－	－	－	－
			総需要量	242	251	△ 9	△ 3.6
			自給率	100.0%	100.0%	0.0ﾎﾟｲﾝﾄ	
	燃料材		国内生産	8,912	6,932	1,980	28.6
			輸入	3,878	3,454	424	12.3
			総需要量	12,790	10,386	2,404	23.1
			自給率	69.7%	66.7%	3.0ﾎﾟｲﾝﾄ	
総数			国内生産	31,134	30,988	146	0.5
			輸入	43,290	50,917	△ 7,627	△ 15.0
			総需要量	74,424	81,905	△ 7,481	△ 9.1
			自給率	41.8%	37.8%	4.0ﾎﾟｲﾝﾄ	
	うち用材の計		国内生産	21,980	23,805	△ 1,825	△ 7.7
			輸入	39,412	47,464	△ 8,052	△ 17.0
			総需要量	61,392	71,269	△ 9,877	△ 13.9
			自給率	35.8%	33.4%	2.4ﾎﾟｲﾝﾄ	

注：１）木材自給率の算出は次式による。自給率＝国内生産量÷総需要量×１００
　　２）数値の合計値は、四捨五入のため計に一致しない場合がある。

※　令和２年から、「用材」の内訳について、貿易統計により把握する集成材、構造用集成材、セルラーウッドパネル及び加工材の数量は「製材用材」に、再生木材の数量は「パルプ・チップ用材」に計上することとした。なお、比較のため令和元年の数値についても同様に再集計を行った（従来はいずれも「その他用材」に計上）。

Ⅱ　令和２年（2020年）　木　材　需　給　表

（単位：千m³）

需要 ＼ 供給	総需要量 計	総需要量 用材 小計	総需要量 用材 製材用材	総需要量 用材 パルプ・チップ・用材	総需要量 用材 合板用材	総需要量 用材 その他用材	総需要量 しいたけ原木	総需要量 燃料材	国内消費 計	国内消費 用材 小計	国内消費 用材 製材用材	国内消費 用材 パルプ・チップ・用材	国内消費 用材 合板用材	国内消費 用材 その他用材	国内消費 しいたけ原木	国内消費 燃料材 小計	国内消費 燃料材 木炭用材	国内消費 燃料材 薪用材	国内消費 燃料材 燃料用チップ等用材	輸出 計	輸出 用材 小計	輸出 用材 丸太	輸出 用材 製材品等	輸出 用材 木材パルプ・チップ等	輸出 用材 合板等	輸出 用材 その他	輸出 燃料材 小計	輸出 燃料材 木炭用材	輸出 燃料材 薪用材	輸出 燃料材 燃料用チップ等用材
総供給量 計	(18,663) 74,424	(5,634) 61,392	24,597	(5,634) 26,064	8,919	1,812	242	(13,029) 12,790	(18,663) 71,415	(5,634) 58,387	24,321	(5,634) 24,900	8,741	426	242	(13,029) 12,785	792	53	(13,029) 11,940	3,009	3,005	1,384	275	1,164	179	3	5	3	0	1
総供給量 用材 丸太	(5,634) 25,180	(5,634) 25,180	14,476	(5,634) 4,315	4,626	1,764			(5,634) 22,176	(5,634) 22,176	14,201	(5,634) 3,151	4,447	377						3,005	3,005	1,384	275	1,164	179	3				
総供給量 用材 林地残材	106	106		106					106	106		106																		
総供給量 用材 輸入木材製品	36,106	36,106	10,121	21,643	4,293	49			36,106	36,106	10,121	21,643	4,293	49																
総供給量 しいたけ原木	242						242		242						242															
総供給量 燃料材	(13,029) 12,790							(13,029) 12,790	(13,029) 12,785							(13,029) 12,785	792	53	(13,029) 11,940	5							5	3	0	1
国内生産 計	31,134	21,980	11,615	4,420	4,195	1,750	242	8,912	28,131	18,981	11,340	3,256	4,022	364	242	8,907	55	52	8,800	3,003	2,999	1,384	275	1,164	173	3	5	3	0	1
国内生産 用材 丸太	21,874	21,874	11,615	4,314	4,195	1,750			18,875	18,875	11,340	3,150	4,022	364						2,999	2,999	1,384	275	1,164	173	3				
国内生産 用材 林地残材	106	106		106					106	106		106																		
国内生産 しいたけ原木	242						242		242						242															
国内生産 燃料材	8,912							8,912	8,907							8,907	55	52	8,800	5							5	3	0	1
輸入 計	43,290	39,412	12,982	21,644	4,724	62		3,878	43,284	39,406	12,981	21,644	4,719	62		3,878	738	1	3,139	6	6		1		5					
輸入 用材 丸太	3,306	3,306	2,861	1	431	13			3,300	3,300	2,860	1	426	13						6	6		1		5					
輸入 用材 木材製品 小計	36,106	36,106	10,121	21,643	4,293	49			36,106	36,106	10,121	21,643	4,293	49																
輸入 用材 木材製品 製材品等	10,121	10,121	10,121						10,121	10,121	10,121																			
輸入 用材 木材製品 木材パルプ	4,997	4,997		4,997					4,997	4,997		4,997																		
輸入 用材 木材製品 木材チップ等	16,646	16,646		16,646					16,646	16,646		16,646																		
輸入 用材 木材製品 合板等	4,293	4,293			4,293				4,293	4,293			4,293																	
輸入 用材 木材製品 その他	49	49				49			49	49				49																
輸入 燃料材	3,878							3,878	3,878							3,878	738	1	3,139											

注：１）大中角・盤等の輸入半製品は、輸入の「製材品等」に計上している。
　　２）木材チップのうち、パルプ、紙、繊維板及び削片板等の原料になったものを「パルプ・チップ用材」に、発電等エネルギー源として利用されたものを「燃料用チップ等用材」に計上している。
　　３）「パルプ・チップ用材」及び「燃料材」の（　）書は外数であり、工場残材及び解体材・廃材から生産された木材チップ等である。
　　４）「林地残材」とは、立木を伐採した後の林地に残されている根株、枝条等のうち、利用を目的に木材チップ工場に搬入されたものである。
　　５）「その他用材」は、枕木、電柱、くい丸太、足場丸太等である。
　　６）輸出及び輸入の用材の「その他」は、改良木材、枕木、のこくず・木くずである。
　　７）数値の合計値は、四捨五入のため計に一致しない場合がある。

※　令和２年から、「用材」の内訳について、貿易統計により把握する集成材、構造用集成材、セルラーウッドパネル及び加工材の数量は「製材用材」（輸出と輸入は「製材品等」）に、再生木材の数量は「パルプ・チップ用材」（輸出は「木材パルプ・チップ等」、輸入は「木材チップ等」）に計上することとした。（いずれも令和元年までは「その他用材」（輸出と輸入は「その他」）に計上。

Ⅲ　参　考　資　料

参考１　　木材需給の推移

参考２　　木材の需要量（用途別）の推移

参考３　　木材の供給量（形態別）の推移

参考４　　丸太換算率を適用している木材製品の概要

【ホームページ掲載案内】

木材需給表は、以下のサイトでもご覧いただけます。

https://www.maff.go.jp/j/tokei/kouhyou/mokuzai_zyukyu/index.html

参考 1

木 材 需 給 の 推 移

（単位：千m³）

年次	需要									供給									自給率（%）	
	計	うち用材	国内消費				輸出			計	うち用材	国内生産				輸入			用材	総数
			小計	用材	しいたけ原木	燃料材（薪炭材）	小計	用材	燃料材（薪炭材）			小計	用材	しいたけ原木	燃料材（薪炭材）	小計	用材	燃料材（薪炭材）		
昭和 35	71,467	56,547	69,686	54,778	…	14,908	1,781	1,769	12	71,467	56,547	63,762	49,006	…	14,756	7,705	7,541	164	86.7	89.2
40	76,798	70,530	75,210	68,943	…	6,267	1,588	1,587	1	76,798	70,530	56,616	50,375	…	6,241	20,182	20,155	27	71.4	73.7
45	106,601	102,679	105,498	101,577	1,574	2,347	1,103	1,102	1	106,601	102,679	49,780	46,241	1,574	1,965	56,821	56,438	383	45.0	46.7
50	99,303	96,369	98,278	95,344	1,802	1,132	1,025	1,025	0	99,303	96,369	37,113	34,577	1,802	734	62,190	61,792	398	35.9	37.4
55	112,211	108,964	111,392	108,146	2,047	1,199	819	818	1	112,211	108,964	36,961	34,557	2,047	357	75,250	74,407	843	31.7	32.9
60	95,447	92,901	95,014	92,469	1,974	571	433	432	1	95,447	92,901	35,374	33,074	1,974	326	60,073	59,827	246	35.6	37.1
平成 元	115,988	113,853	115,839	113,705	1,616	518	149	148	1	115,988	113,853	32,577	30,589	1,616	372	83,411	83,264	147	26.9	28.1
2	113,242	111,162	113,070	110,991	1,563	517	172	171	0	113,242	111,162	31,297	29,369	1,563	365	81,945	81,793	152	26.4	27.6
3	114,174	112,203	114,047	112,076	1,423	548	127	127	0	114,174	112,203	29,785	28,000	1,423	362	84,389	84,203	186	25.0	26.1
4	110,545	108,531	110,467	108,454	1,374	640	78	77	0	110,545	108,531	28,911	27,166	1,374	371	81,634	81,365	269	25.0	26.2
5	110,328	108,385	110,277	108,334	1,262	680	51	51	1	110,328	108,385	27,212	25,599	1,262	351	83,116	82,786	330	23.6	24.7
6	111,401	109,504	111,308	109,411	1,186	711	93	92	1	111,401	109,504	25,999	24,480	1,186	333	85,402	85,024	378	22.4	23.3
7	113,698	111,922	113,411	111,637	1,055	720	286	285	1	113,698	111,922	24,303	22,916	1,055	332	89,395	89,006	389	20.5	21.4
8	114,217	112,502	113,822	112,109	967	747	396	394	1	114,217	112,502	23,770	22,489	967	314	90,447	90,013	434	20.0	20.8
9	111,638	109,905	111,369	109,637	956	776	269	268	1	111,638	109,905	22,807	21,568	956	283	88,831	88,337	494	19.6	20.4
10	93,811	92,058	93,613	91,862	979	772	197	196	1	93,811	92,058	20,577	19,333	979	264	73,234	72,725	509	21.0	21.9
11	99,690	97,812	99,240	97,364	906	970	450	449	1	99,690	97,812	19,978	18,764	906	308	79,712	79,048	664	19.2	20.0
12	101,006	99,263	100,518	98,777	803	938	489	487	2	101,006	99,263	19,058	18,022	803	233	81,948	81,241	707	18.2	18.9
13	92,942	91,247	92,530	90,842	718	970	412	405	6	92,942	91,247	17,690	16,759	718	213	75,252	74,488	764	18.4	19.0
14	89,764	88,127	89,195	87,596	653	947	568	531	37	89,764	88,127	16,920	16,077	653	190	72,844	72,050	794	18.2	18.8
15	88,875	87,191	88,107	86,464	634	1,009	768	727	40	88,875	87,191	16,970	16,155	634	181	71,904	71,036	869	18.5	19.1
16	91,437	89,799	90,653	89,027	610	1,017	783	773	11	91,437	89,799	17,333	16,555	610	169	74,104	73,245	859	18.4	19.0
17	87,423	85,857	86,662	85,104	565	993	761	753	8	87,423	85,857	17,899	17,176	565	159	69,523	68,681	842	20.0	20.5
18	88,306	86,791	87,423	85,919	535	970	882	873	10	88,306	86,791	18,300	17,617	535	148	70,005	69,174	831	20.3	20.7
19	83,879	82,361	82,988	81,482	542	965	891	880	11	83,879	82,361	19,313	18,626	542	145	64,565	63,735	830	22.6	23.0
20	79,518	77,965	78,706	77,164	548	994	811	801	11	79,518	77,965	19,424	18,731	548	146	60,094	59,234	859	24.0	24.4
21	64,799	63,210	64,096	62,514	543	1,039	703	696	8	64,799	63,210	18,274	17,587	543	145	46,525	45,622	902	27.8	28.2
22	71,884	70,253	70,330	68,708	532	1,091	1,554	1,546	8	71,884	70,253	18,923	18,236	532	155	52,961	52,018	943	26.0	26.3
23	74,403	72,725	72,864	71,199	520	1,144	1,538	1,526	12	74,403	72,725	20,093	19,367	520	205	54,310	53,358	951	26.6	27.0
24	72,189	70,633	70,769	69,226	437	1,106	1,420	1,406	13	72,189	70,633	20,318	19,686	437	196	51,870	50,947	924	27.9	28.1
25	75,457	73,867	73,542	71,966	388	1,189	1,914	1,901	13	75,457	73,867	21,733	21,117	388	228	53,724	52,750	974	28.6	28.8
26	75,799	72,547	73,770	70,536	313	2,921	2,029	2,010	19	75,799	72,547	23,647	21,492	313	1,843	52,152	51,054	1,098	29.6	31.2
27	75,160	70,883	72,871	68,602	315	3,955	2,288	2,281	7	75,160	70,883	24,918	21,797	315	2,806	50,242	49,086	1,156	30.8	33.2
28	78,077	71,942	75,960	69,830	328	5,802	2,117	2,112	5	78,077	71,942	27,141	22,355	328	4,458	50,936	49,586	1,350	31.1	34.8
29	81,854	73,742	79,235	71,128	311	7,795	2,619	2,614	5	81,854	73,742	29,660	23,312	311	6,037	52,194	50,430	1,764	31.6	36.2
30	82,478	73,184	79,643	70,353	274	9,016	2,836	2,831	4	82,478	73,184	30,201	23,680	274	6,248	52,277	49,505	2,772	32.4	36.6
令和 元	81,905	71,269	79,190	68,558	251	10,382	2,715	2,711	4	81,905	71,269	30,988	23,805	251	6,932	50,917	47,464	3,454	33.4	37.8
2	74,424	61,392	71,415	58,387	242	12,785	3,009	3,005	5	74,424	61,392	31,134	21,980	242	8,912	43,290	39,412	3,878	35.8	41.8

平成元年より前のデータは、右記のサイトより長期累年統計表をご覧ください。(https://www.maff.go.jp/j/tokei/kouhyou/mokuzai_zyukyu/index.html)

注：１）「燃料材」とは、木炭、薪、燃料用チップ及びペレットである。

２）表中に使用した記号のうち、「…」は事実不詳又は調査を欠くものを示している。

３）数値の合計値は、四捨五入のため計に一致しない場合がある。

※　平成 26 年から木質バイオマス発電施設等においてエネルギー利用された燃料用チップを「薪炭材」に新たに計上することとし、これを踏まえ、項目名を「薪炭材」から「燃料材」に変更。このため、「燃料材（薪炭材）」には、平成 25 年以前は「薪炭材」、平成 26 年からは「燃料材」の数量を記載。

参考 2

木材需要量（用途別）の推移

（単位：千m³）

年次	総需要量									国内消費													輸出							
	計	用材						しいたけ原木	燃料材（薪炭材）	計	用材						しいたけ原木	燃料材（薪炭材）					計	用材						燃料材（薪炭材）
		小計	製材用材	パルプ・チップ用材		合板用材	その他用材				小計	製材用材	パルプ・チップ用材		合板用材	その他用材		小計	木炭用材	薪用材	燃料用チップ等用材			小計	丸太	製材品等	木材パルプ・チップ等	合板等	その他	
昭和 35	71,467	56,547	37,789	10,189	…	3,178	5,391	…	14,920	69,686	54,778	36,886	10,096	…	2,487	5,309	…	14,908	11,278	3,630	…	…	1,781	1,769	(30)	903	93	691	82	12
40	76,798	70,530	47,084	14,335	(4,307)	5,187	3,924	…	6,268	75,210	68,943	46,338	14,307	(4,307)	4,436	3,862	…	6,267	4,419	1,848	…	…	1,588	1,587	(19)	746	28	751	62	1
45	106,601	102,679	62,009	24,887	(6,737)	13,059	2,724	1,574	2,348	105,498	101,577	61,617	24,843	(6,737)	12,429	2,688	1,574	2,347	1,436	911	…	…	1,103	1,102	(14)	392	44	630	36	1
50	99,303	96,369	55,341	27,298	(6,448)	11,173	2,557	1,802	1,132	98,278	95,344	55,161	26,718	(6,448)	10,946	2,519	1,802	1,132	669	463	…	…	1,025	1,025	(31)	180	580	227	38	0
55	112,211	108,964	56,713	35,868	(7,275)	12,840	3,543	2,047	1,200	111,392	108,146	56,545	35,491	(7,275)	12,593	3,517	2,047	1,199	750	449	…	…	819	818	(14)	168	377	247	26	1
60	95,447	92,901	44,539	32,915	(6,567)	11,217	4,230	1,974	572	95,014	92,469	44,478	32,838	(6,567)	10,969	4,184	1,974	571	289	282	…	…	433	432	(25)	61	77	248	46	1
平成 元	115,988	113,853	55,481	42,313	(7,327)	14,703	1,356	1,616	519	115,839	113,705	55,461	42,280	(7,327)	14,636	1,328	1,616	518	413	105	…	…	149	148	(16)	20	33	67	28	1
2	113,242	111,162	53,887	41,344	(7,336)	14,546	1,385	1,563	517	113,070	110,991	53,849	41,282	(7,336)	14,502	1,358	1,563	517	409	107	…	…	172	171	(13)	38	62	44	27	0
3	114,174	112,203	52,230	44,245	(7,162)	14,216	1,512	1,423	548	114,047	112,076	52,213	44,206	(7,162)	14,163	1,494	1,423	548	439	108	…	…	127	127	(9)	17	39	53	18	0
4	110,545	108,531	50,551	42,760	(6,752)	13,800	1,420	1,374	640	110,467	108,454	50,536	42,743	(6,752)	13,761	1,412	1,374	640	535	105	…	…	78	77	(6)	15	17	39	8	0
5	110,328	108,385	51,159	40,894	(6,639)	14,533	1,799	1,262	681	110,277	108,334	51,145	40,889	(6,639)	14,510	1,790	1,262	680	582	99	…	…	51	51	(7)	14	5	23	9	1
6	111,401	109,504	51,001	42,376	(6,542)	14,099	2,028	1,186	712	111,308	109,411	50,988	42,330	(6,542)	14,074	2,019	1,186	711	616	94	…	…	93	92	(7)	13	45	25	9	1
7	113,698	111,922	50,384	44,922	(6,280)	14,314	2,302	1,055	721	113,411	111,637	50,367	44,685	(6,280)	14,288	2,296	1,055	720	613	107	…	…	286	285	(5)	16	237	27	6	1
8	114,217	112,502	49,758	43,822	(6,443)	15,726	3,196	967	749	113,822	112,109	49,720	43,556	(6,443)	15,668	3,166	967	747	652	95	…	…	396	394	(9)	39	266	59	30	1
9	111,638	109,905	48,339	43,736	(6,266)	15,252	2,578	956	777	111,369	109,637	48,327	43,529	(6,266)	15,216	2,566	956	776	699	77	…	…	269	268	(5)	12	207	36	13	1
10	93,811	92,058	37,161	42,140	(6,299)	11,146	1,611	979	773	93,613	91,862	37,151	42,001	(6,299)	11,117	1,592	979	772	694	79	…	…	197	196	(2)	10	138	29	19	1
11	99,690	97,812	41,178	40,956	(6,166)	13,705	1,972	906	972	99,240	97,364	41,167	40,681	(6,166)	13,673	1,843	906	970	836	135	…	…	450	449	(2)	11	276	33	129	1
12	101,006	99,263	40,946	42,186	(6,537)	13,825	2,306	803	940	100,518	98,777	40,934	41,741	(6,537)	13,801	2,301	803	938	871	67	…	…	489	487	(3)	12	445	25	5	2
13	92,942	91,247	37,087	38,706	(6,319)	13,074	2,379	718	977	92,530	90,842	37,070	38,364	(6,319)	13,035	2,374	718	970	911	60	…	…	412	405	(2)	18	343	40	5	6
14	89,764	88,127	34,856	37,607	(7,174)	13,226	2,438	653	984	89,195	87,596	34,817	37,156	(7,174)	13,190	2,432	653	947	891	56	…	…	568	531	(2)	39	451	36	6	37
15	88,875	87,191	34,766	36,979	(7,951)	12,810	2,636	634	1,050	88,107	86,464	34,742	36,338	(7,951)	12,772	2,611	634	1,009	970	39	…	…	768	727	(7)	24	641	38	24	40
16	91,437	89,799	35,041	37,981	(7,682)	13,976	2,802	610	1,028	90,653	89,027	35,012	37,294	(7,682)	13,948	2,772	610	1,017	974	43	…	…	783	773	(7)	29	686	28	30	11
17	87,423	85,857	32,901	37,608	(7,974)	12,586	2,763	565	1,001	86,662	85,104	32,868	36,967	(7,974)	12,553	2,716	565	993	951	42	…	…	761	753	(22)	33	641	32	47	8
18	88,306	86,791	33,032	36,907	(7,664)	13,720	3,131	535	979	87,423	85,919	33,004	36,149	(7,664)	13,686	3,080	535	970	936	34	…	…	882	873	(30)	28	758	34	52	10
19	83,879	82,361	30,455	37,124	(7,402)	11,260	3,522	542	976	82,988	81,482	30,408	36,372	(7,402)	11,226	3,475	542	965	930	34	…	…	891	880	(19)	47	752	34	47	11
20	79,518	77,965	27,152	37,856	(6,509)	10,269	2,688	548	1,005	78,706	77,164	27,083	37,221	(6,509)	10,244	2,616	548	994	918	76	…	…	811	801	(48)	69	635	25	72	11
21	64,799	63,210	23,513	29,006	(5,662)	8,163	2,528	543	1,047	64,096	62,514	23,444	28,476	(5,662)	8,120	2,474	543	1,039	936	104	…	…	703	696	(38)	69	530	42	55	8
22	71,884	70,253	25,379	32,350	(6,192)	9,556	2,968	532	1,099	70,330	68,708	25,284	30,999	(6,192)	9,535	2,889	532	1,091	946	144	…	…	1,554	1,546	(65)	95	1,351	21	79	8
23	74,403	72,725	26,634	32,064	(6,725)	10,563	3,464	520	1,157	72,864	71,199	26,540	30,766	(6,725)	10,543	3,351	520	1,144	941	203	…	…	1,538	1,526	(100)	94	1,298	20	113	12
24	72,189	70,633	26,053	31,010	(6,708)	10,294	3,275	437	1,119	70,769	69,226	25,960	29,851	(6,708)	10,262	3,153	437	1,106	899	207	…	…	1,420	1,406	(122)	93	1,159	32	122	13
25	75,457	73,867	28,592	30,353	(7,972)	11,232	3,690	388	1,202	73,542	71,966	28,497	28,860	(7,972)	11,191	3,418	388	1,189	936	252	…	…	1,914	1,901	(273)	94	1,493	41	273	13
26	75,799	72,547	26,139	31,433	(6,922)	11,144	3,830	313	2,940	73,770	70,536	26,032	30,123	(6,922)	11,087	3,293	313	2,921	946	52	1,923	(9,765)	2,029	2,010	(521)	107	1,310	56	537	19
27	75,160	70,883	25,358	31,783	(6,667)	9,914	3,829	315	3,962	72,871	68,602	25,262	30,421	(6,667)	9,799	3,120	315	3,955	928	45	2,982	(12,473)	2,288	2,281	(692)	96	1,362	115	709	7
28	78,077	71,942	26,150	31,619	(6,853)	10,248	3,925	328	5,807	75,960	69,830	26,012	30,480	(6,853)	10,085	3,253	328	5,802	948	52	4,803	(12,488)	2,117	2,112	(650)	138	1,139	163	672	5
29	81,854	73,742	26,370	32,302	(7,107)	10,667	4,403	311	7,800	79,235	71,128	26,165	31,085	(7,107)	10,471	3,408	311	7,795	933	52	6,811	(12,484)	2,619	2,614	971	205	1,218	196	25	5
30	82,478	73,184	25,708	32,009	(6,792)	11,003	4,465	274	9,020	79,643	70,353	25,477	30,777	(6,792)	10,791	3,307	274	9,016	881	48	8,087	(12,918)	2,836	2,831	1,136	230	1,232	211	22	4
令和元	81,905	71,269	25,270	31,061	(6,258)	10,474	4,464	251	10,386	79,190	68,558	25,037	29,932	(6,258)	10,280	3,309	251	10,382	902	47	9,433	(12,827)	2,715	2,711	1,130	232	1,129	194	25	4
2	74,424	61,392	24,597	26,064	(5,634)	8,919	1,812	242	12,790	71,415	58,387	24,321	24,900	(5,634)	8,741	426	242	12,785	792	53	11,940	(13,029)	3,009	3,005	1,384	275	1,164	179	3	5

平成元年より前のデータは、右記のサイトより長期累年統計表をご覧ください。(https://www.maff.go.jp/j/tokei/kouhyou/mokuzai_zyukyu/index.html)

注：1）「パルプ・チップ用材」及び「燃料用チップ等用材」の（ ）書は外数であり、工場残材及び解体材・廃材から生産された木材チップ等である。

2）「その他用材」は、枕木、電柱、くい丸太、足場丸太等である。

3）表中に使用した記号のうち、「…」は事実不詳又は調査を欠くものを示している。

4）数値の合計値は、四捨五入のため計に一致しない場合がある。

※　貿易統計により把握する品目のうち、昭和 63 年から鉋がけ材を「その他用材」から「製材用材」に移動。また、平成 3 年から構造用集成材、平成 20 年から木製パネル（HS コード 4421 に含まれるもの）を新たに「その他用材」に計上（令和２年からは「製材用材」に移動）。

※　燃料材（薪炭材）について、国内の丸太等から生産されたペレットは、平成 23 年から 25 年までは国内消費の「薪用材」に、平成 26 年以降は「燃料用チップ等用材」に計上。また、平成 26 年から木質バイオマス発電施設等においてエネルギー利用された燃料用チップを「燃料用チップ等用材」として新たに計上することとし、これを踏まえ、項目名を「薪炭材」から「燃料材」に変更。このため、「燃料材（薪炭材）」には、平成 25 年以前は「薪炭材」、平成 26 年からは「燃料材」の数量を記載。

※　平成 29 年から輸出の「その他」を「丸太」と丸太以外の「その他」に分割。平成 28 年以前の「丸太」の（ ）書きの数量は、貿易統計の丸太の数量で「その他」の内数。

※　令和２年から、貿易統計により把握する集成材、構造用集成材、セルラーウッドパネル及び加工材の数量は「製材用材」（輸出は「製材品等」）に、再生木材の数量は「パルプ・チップ用材」（輸出は「木材パルプ・チップ等」）に計上。（いずれも令和元年までは「その他用材」（輸出は「その他」）に計上。）

参考 3

木材の供給量（形態別）の推移

（単位:千m³）

年次	総供給量							国内生産						輸入									
	計	用材				しいたけ原木	燃料材（薪炭材）	計	用材			しいたけ原木	燃料材（薪炭材）	計	用材								燃料材（薪炭材）
		小計	丸太	林地残材	輸入木材製品				小計	丸太	林地残材				用材計	丸太	木材製品						
																	小計	製材品等	木材パルプ	木材チップ等	合板等	その他	
昭和 35	71,467	56,547	55,189	491	867	…	14,920	63,762	49,006	48,515	491	…	14,756	7,705	7,541	6,674	867	211	656	…	…	…	164
40	76,798	70,530	66,255	841	3,434	…	6,268	56,616	50,375	49,534	841	…	6,241	20,182	20,155	16,721	3,434	1,115	2,036	270	2	11	27
45	106,601	102,679	88,632	890	13,157	1,574	2,348	49,780	46,241	45,351	890	1,574	1,965	56,821	56,438	43,281	13,157	3,957	3,509	5,031	548	112	383
50	99,303	96,369	76,836	422	19,111	1,802	1,132	37,113	34,577	34,155	422	1,802	734	62,190	61,792	42,681	19,111	2,964	3,688	11,340	335	784	398
55	112,211	108,964	76,446	506	32,012	2,047	1,200	36,961	34,557	34,051	506	2,047	357	75,250	74,407	42,395	32,012	6,136	7,670	15,936	199	2,071	843
60	95,447	92,901	64,335	130	28,436	1,974	572	35,374	33,074	32,944	130	1,974	326	60,073	59,827	31,391	28,436	4,994	7,892	11,812	613	3,125	246
平成 元	115,988	113,853	65,710	71	48,072	1,616	519	32,577	30,589	30,518	71	1,616	372	83,411	83,264	35,192	48,072	12,882	11,303	19,043	4,312	532	147
2	113,242	111,162	63,163	67	47,932	1,563	517	31,297	29,369	29,302	67	1,563	365	81,945	81,793	33,861	47,932	12,598	9,721	20,252	4,707	654	152
3	114,174	112,203	60,089	61	52,053	1,423	548	29,785	28,000	27,939	61	1,423	362	84,389	84,203	32,150	52,053	12,868	9,878	23,462	5,016	829	186
4	110,545	108,531	57,465	51	51,015	1,374	640	28,911	27,166	27,115	51	1,374	371	81,634	81,365	30,350	51,015	12,424	10,405	22,518	4,899	769	269
5	110,328	108,385	53,286	27	55,072	1,262	681	27,212	25,599	25,572	27	1,262	351	83,116	82,786	27,714	55,072	14,445	10,972	21,829	6,642	1,184	330
6	111,401	109,504	51,374	21	58,109	1,186	712	25,999	24,480	24,459	21	1,186	333	85,402	85,024	26,915	58,109	14,610	12,389	23,162	6,498	1,449	378
7	113,698	111,922	48,763	18	63,141	1,055	721	24,303	22,916	22,898	18	1,055	332	89,395	89,006	25,865	63,141	15,982	11,990	26,411	6,993	1,765	389
8	114,217	112,502	47,601	14	64,887	967	749	23,770	22,489	22,475	14	967	314	90,447	90,013	25,126	64,887	16,188	11,248	26,361	8,415	2,675	434
9	111,638	109,905	44,521	13	65,371	956	777	22,807	21,568	21,555	13	956	283	88,831	88,337	22,966	65,371	17,119	11,327	26,406	8,422	2,097	494
10	93,811	92,058	37,915	15	54,128	979	773	20,577	19,333	19,318	15	979	264	73,234	72,725	18,597	54,128	10,582	10,541	25,721	6,082	1,201	509
11	99,690	97,812	37,526	25	60,261	906	972	19,978	18,764	18,739	25	906	308	79,712	79,048	18,787	60,261	15,081	10,144	25,295	8,181	1,560	664
12	101,006	99,263	36,008	32	63,223	803	940	19,058	18,022	17,990	32	803	233	81,948	81,241	18,018	63,223	15,913	10,320	26,661	8,424	1,904	707
13	92,942	91,247	32,666	35	58,546	718	977	17,690	16,759	16,724	35	718	213	75,252	74,488	15,942	58,546	14,340	8,659	25,104	8,423	2,019	764
14	89,764	88,127	30,847	95	57,185	653	984	16,920	16,077	15,982	95	653	190	72,844	72,050	14,865	57,185	13,694	8,101	24,791	8,502	2,097	794
15	88,875	87,191	30,410	143	56,638	634	1,050	16,970	16,155	16,012	143	634	181	71,904	71,036	14,398	56,638	14,088	8,022	24,337	7,897	2,294	869
16	91,437	89,799	30,763	121	58,915	610	1,028	17,333	16,555	16,434	121	610	169	74,104	73,245	14,329	58,915	14,468	8,292	25,112	8,587	2,456	859
17	87,423	85,857	29,152	143	56,562	565	1,001	17,899	17,176	17,033	143	565	159	69,523	68,681	12,119	56,562	13,305	7,649	25,258	7,950	2,401	842
18	88,306	86,791	29,632	137	57,022	535	979	18,300	17,617	17,480	137	535	148	70,005	69,174	12,152	57,022	13,464	7,675	24,594	8,537	2,753	831
19	83,879	82,361	28,967	207	53,187	542	976	19,313	18,626	18,419	207	542	145	64,565	63,735	10,548	53,187	11,649	6,795	25,569	6,033	3,142	830
20	79,518	77,965	26,145	208	51,612	548	1,005	19,424	18,731	18,523	208	548	146	60,094	59,234	7,622	51,612	10,319	6,526	26,196	6,283	2,287	859
21	64,799	63,210	23,010	219	39,981	543	1,047	18,274	17,587	17,368	219	543	145	46,525	45,622	5,641	39,981	8,799	5,496	18,465	5,056	2,166	902
22	71,884	70,253	24,003	276	45,974	532	1,099	18,923	18,236	17,960	276	532	155	52,961	52,018	6,044	45,974	10,136	5,973	21,562	5,745	2,558	943
23	74,403	72,725	24,767	298	47,661	520	1,157	20,093	19,367	19,069	298	520	205	54,310	53,358	5,698	47,661	10,813	6,202	20,936	6,705	3,004	951
24	72,189	70,633	24,918	402	45,312	437	1,119	20,318	19,686	19,284	402	437	196	51,870	50,947	5,634	45,312	10,371	6,033	19,652	6,457	2,798	924
25	75,457	73,867	26,788	299	46,780	388	1,202	21,733	21,117	20,818	299	388	228	53,724	52,750	5,970	46,780	11,835	5,771	19,400	6,734	3,040	974
26	75,799	72,547	26,604	231	45,712	313	2,940	23,647	21,492	21,261	231	313	1,843	52,152	51,054	5,342	45,712	9,876	5,788	20,594	6,533	2,921	1,098
27	75,160	70,883	26,404	217	44,262	315	3,962	24,918	21,797	21,580	217	315	2,806	50,242	49,086	4,824	44,262	9,472	5,555	21,023	5,463	2,749	1,156
28	78,077	71,942	27,194	180	44,567	328	5,807	27,141	22,355	22,175	180	328	4,458	50,936	49,586	5,019	44,567	9,968	5,393	20,955	5,377	2,874	1,350
29	81,854	73,742	27,713	265	45,764	311	7,800	29,660	23,312	23,047	265	311	6,037	52,194	50,430	4,666	45,764	9,978	5,887	21,216	5,663	3,020	1,764
30	82,478	73,184	27,990	230	44,964	274	9,020	30,201	23,680	23,450	230	274	6,248	52,277	49,505	4,541	44,964	9,418	5,548	21,371	5,716	2,912	2,772
令和元	81,905	71,269	27,804	119	43,346	251	10,386	30,988	23,805	23,686	119	251	6,932	50,917	47,464	4,118	43,346	8,996	5,580	20,829	5,026	2,915	3,454
2	74,424	61,392	25,180	106	36,106	242	12,790	31,134	21,980	21,874	106	242	8,912	43,290	39,412	3,306	36,106	10,121	4,997	16,646	4,293	49	3,878

平成元年より前のデータは、右記のサイトより長期累年統計表をご覧ください。(https://www.maff.go.jp/j/tokei/kouhyou/mokuzai_zyukyu/index.html)

注：1）大中角・盤等の輸入半製品は、輸入の「製材品等」に計上している。

2）「林地残材」とは、立木を伐採した後の林地に残されている根株、枝条等のうち、利用を目的に木材チップ工場に搬入されたものである。

3）「燃料材」とは、木炭、薪、燃料用チップ及びペレットである。

4）表中に使用した記号のうち、「…」は事実不詳又は調査を欠くものを示している。

5）数値の合計値は、四捨五入のため計に一致しない場合がある。

※　貿易統計により把握する輸入の木材製品の内訳について、昭和63年から鉋がけ材を「その他」から「製材品等」に移動。また、平成3年から構造用集成材、平成20年から木製パネル（HSコード4421に含まれるもの）を新たに「その他」に計上（令和2年からは「製材品等」に移動）。

※　平成26年から木質バイオマス発電施設等においてエネルギー利用された燃料用チップを「薪炭材」に新たに計上することとし、これを踏まえ、項目名を「薪炭材」から「燃料材」に変更。このため、「燃料材（薪炭材）」には平成25年以前は「薪炭材」、平成26年からは「燃料材」の数量を記載。

※　令和2年から、輸入の木材製品の内訳について、貿易統計により把握する集成材、構造用集成材、セルラーウッドパネル及び加工材の数量は「製材品等」に、再生木材の数量は「木材チップ等」に計上。（いずれも令和元年までは「その他」に計上。）

参考４

丸太換算率を適用している木材製品の概要

木材製品名		形　状（製造方法）等	主な用途
ブロックボード		心材に木材のブロック、パーティクルボード等を並べて膠着し、表面に外装単板を貼った合板に類するもの。	建材、家具、建具
改良木材		熱硬化性プラスチックを加圧注入する等、化学的又は物理的処理によって木材固有の欠点を改良し、密度又は硬度を増加させることにより、機械的強度、化学的作用に対する抵抗性又は電気抵抗特性を改善した木材。	万年筆等の軸、ドアノブ、ゴルフヘッド、電気用の部品、化学工業用の容器、フローリング（表面材料）
再生木材	ﾊﾟｰﾃｨｸﾙﾎﾞｰﾄﾞ	丸太又は木くずを機械的に細片化して得られる木材のチップ又は小片を、通常熱硬化性の樹脂を結合剤として混入し、圧縮又は押し出しによって種々の長さ、幅及び厚さに作られたもの。	家具、建具、電気器具、建築用下地材、キャビネット
	ｵﾘｴﾝﾃｯﾄﾞｽﾄﾗﾝﾄﾞﾎﾞｰﾄﾞ ｳｪﾌｧｰﾎﾞｰﾄﾞ	幅の２倍以上の長さを有する薄い木片（ストランド）、あるいは幅の２倍未満の長さの薄い木片（ウェファー）を、何層にも交互に重ね、熱圧成型したもの。堅くて均一な構造用ボード。	屋根、壁下地材等
集成材		ひき板又は小角材等をその繊維方向を互いにほぼ平行にして、長さ、幅及び厚さの方向に集成接着したもの。	建材、家具、建具
構造用集成材		集成材のうち、主として構造物の耐力部材として用いられるもの。	柱、梁、桁
セルラーウッドパネル		芯に桟木（小角又は小舞）を平行又は格子状に空間をもって並べ、その表板に木材、パーティクルボード、繊維板、合板等を貼り合わせたもの。 桟木間の空間部に防音材又は耐熱材（コルク、ガラスウール等）を入れたものもある。	テーブルトップ、こたつ板、収納家具、カラーボックス、戸、壁の仕切り
加工材		溝付け加工、さねはぎ加工、その他これらに類する加工をいずれかの縁又は面に沿って連続的に施した木材。 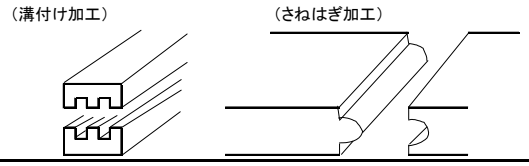	床、壁

注：財務省「関税率表解説」等を参考とした。